Ordering spares / Ersatzteil - Regelung / Pièces de rechange / Parti di ricambio / Lista de recambios / Onderdelen bestellen (NL/B) **/ Κωδικοί Ανταλλακτικών / Bestilling af reservedele / Beställning av reservdelar / Bestilling av reservedeler / Резервни части / Запчасти / Części zapasowe / Piese de schimb / Rendelhető alkatrészek / Запасні частини / Резервни делови / Резервни делови / Atsarginių dalių / Tellitavad varuosad / Rezerves daļas / Náhradní díly / Náhradné diely / Yedek parça siparişi / Nadomestni deli**

XX = AA, AD, ...

1 - B 961523 XX
1a - B 961524 XX
3 - A 961157 XX
4 - B 960223 NU
5 - B 961326 NU
6 - H 960104 NU - R
H 960136 NU - L
8 - B 964667 NU
10 - B 961063 NU
11 - B 964666 NU
13 - B 960839 NU
14 - B 961525 XX
15 - A 860998 XX
16 - B 964562 XX

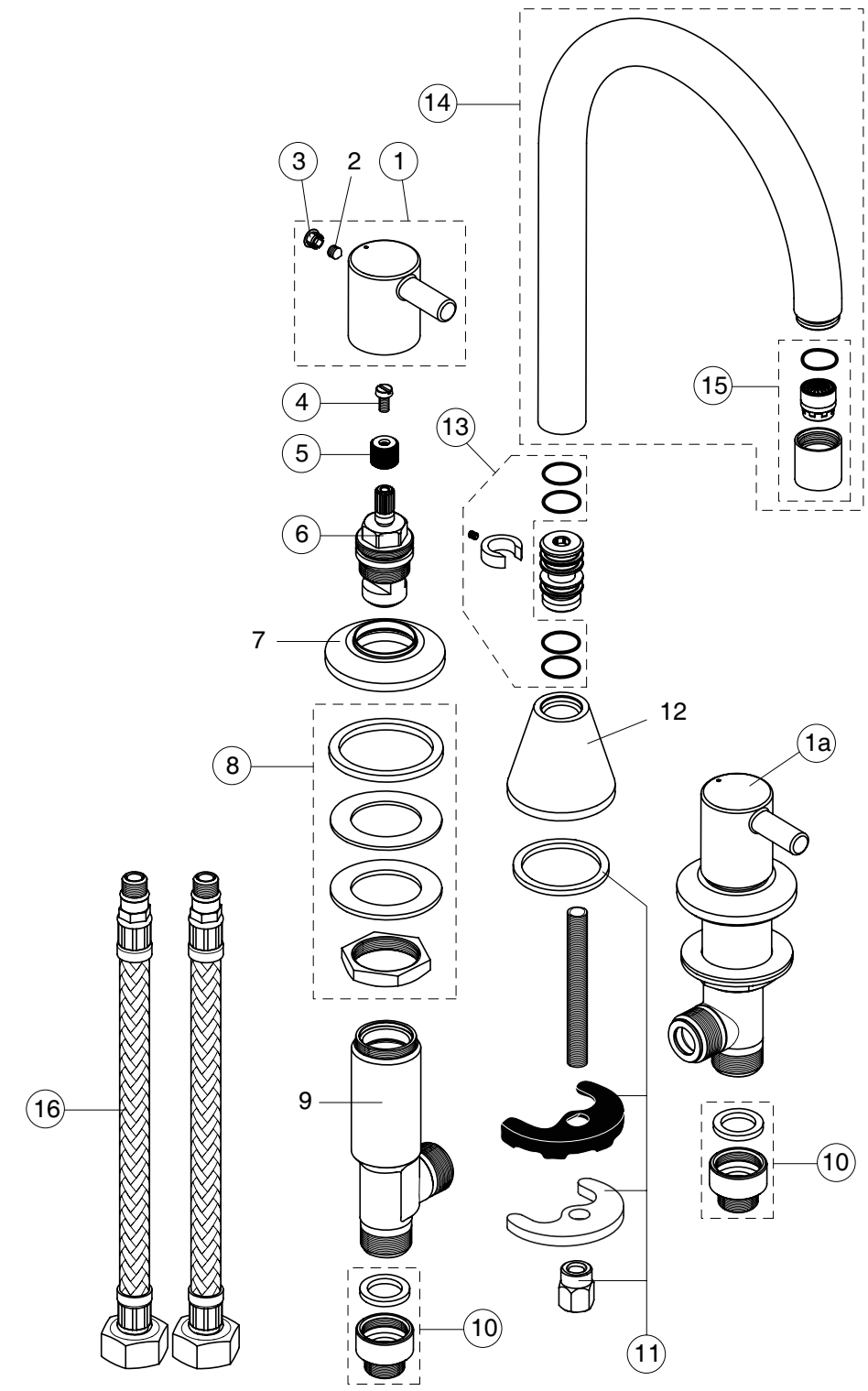

CERALINE

04.2018 / B665804

B C196 ..

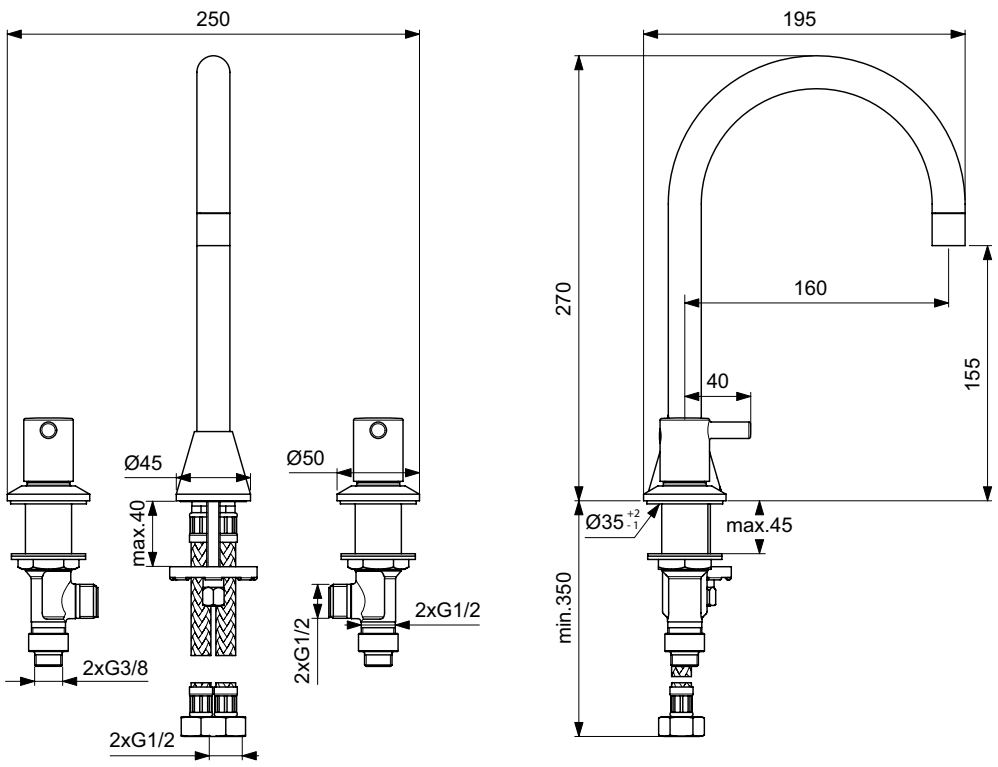

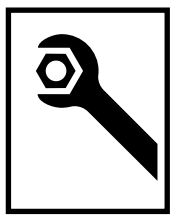

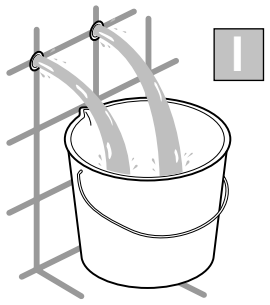
I

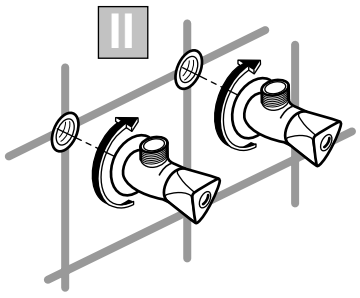
II

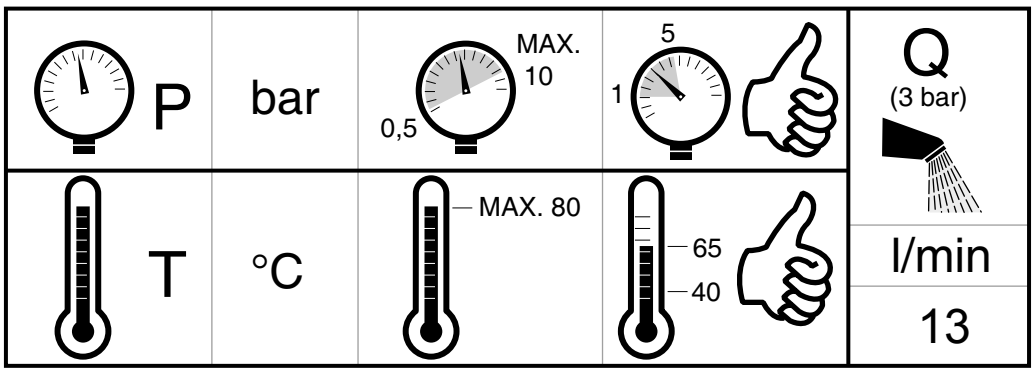
P
bar
0,5
MAX.
10
1
5
T
°C
MAX. 80
65
40
Q
(3 bar)
l/min
13

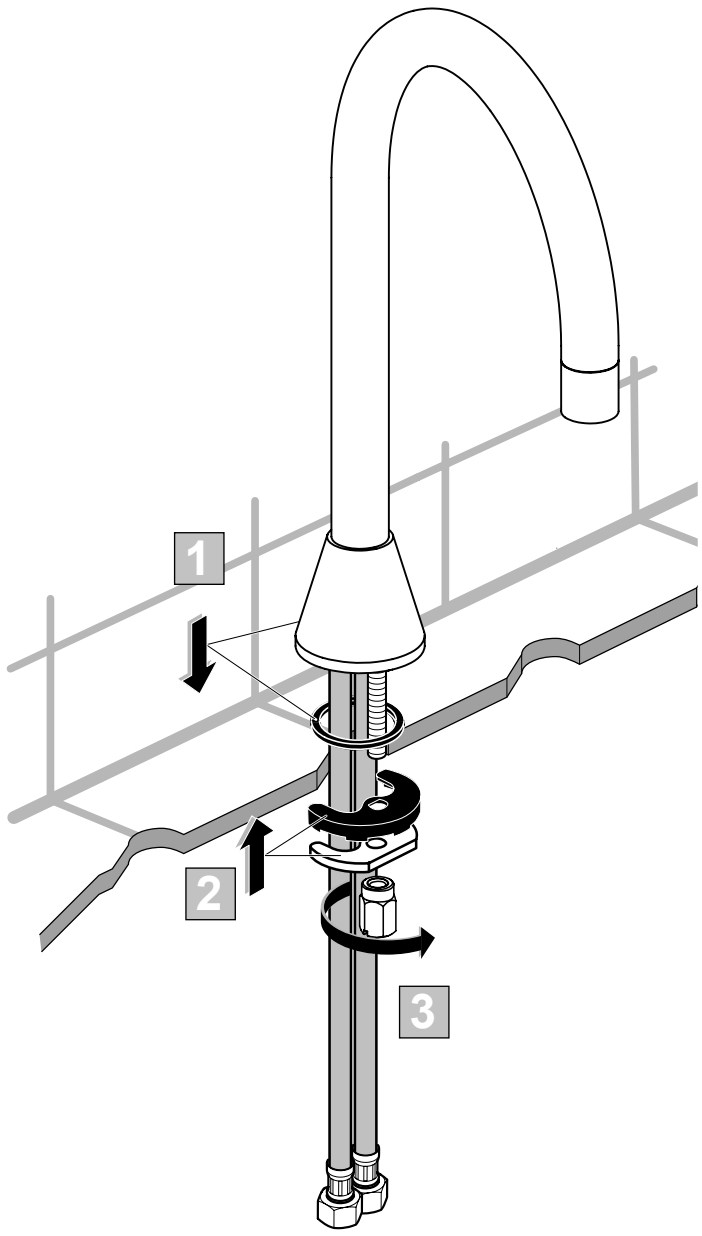
1
2
3

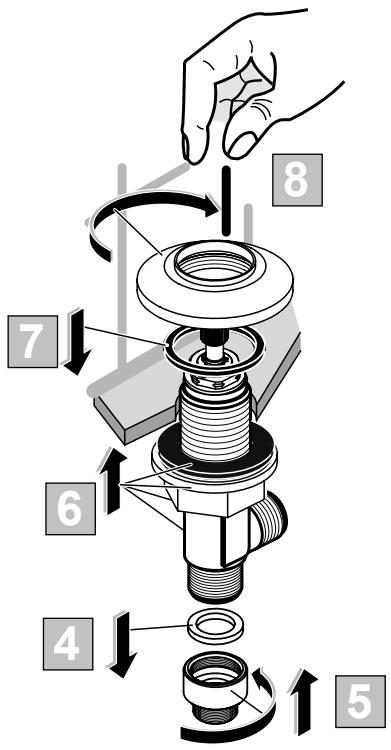
8
7
6
4
5

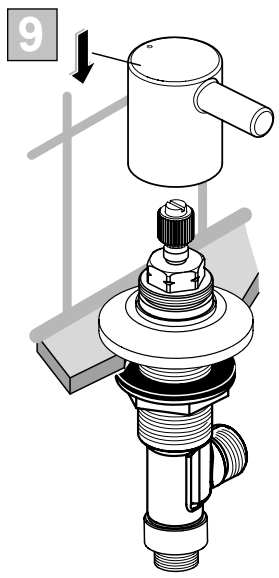
9

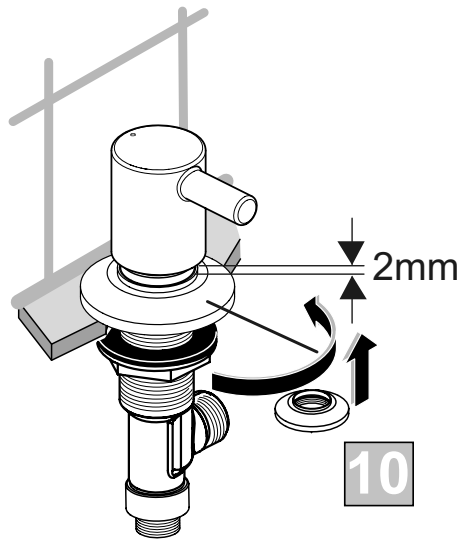
2mm
10

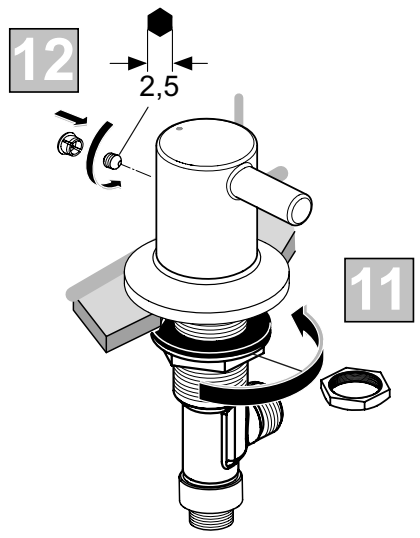
12
2,5
11

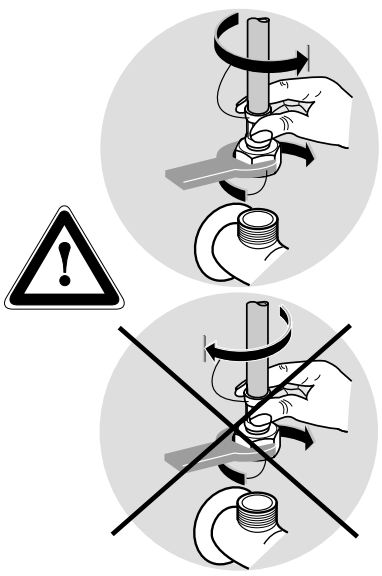

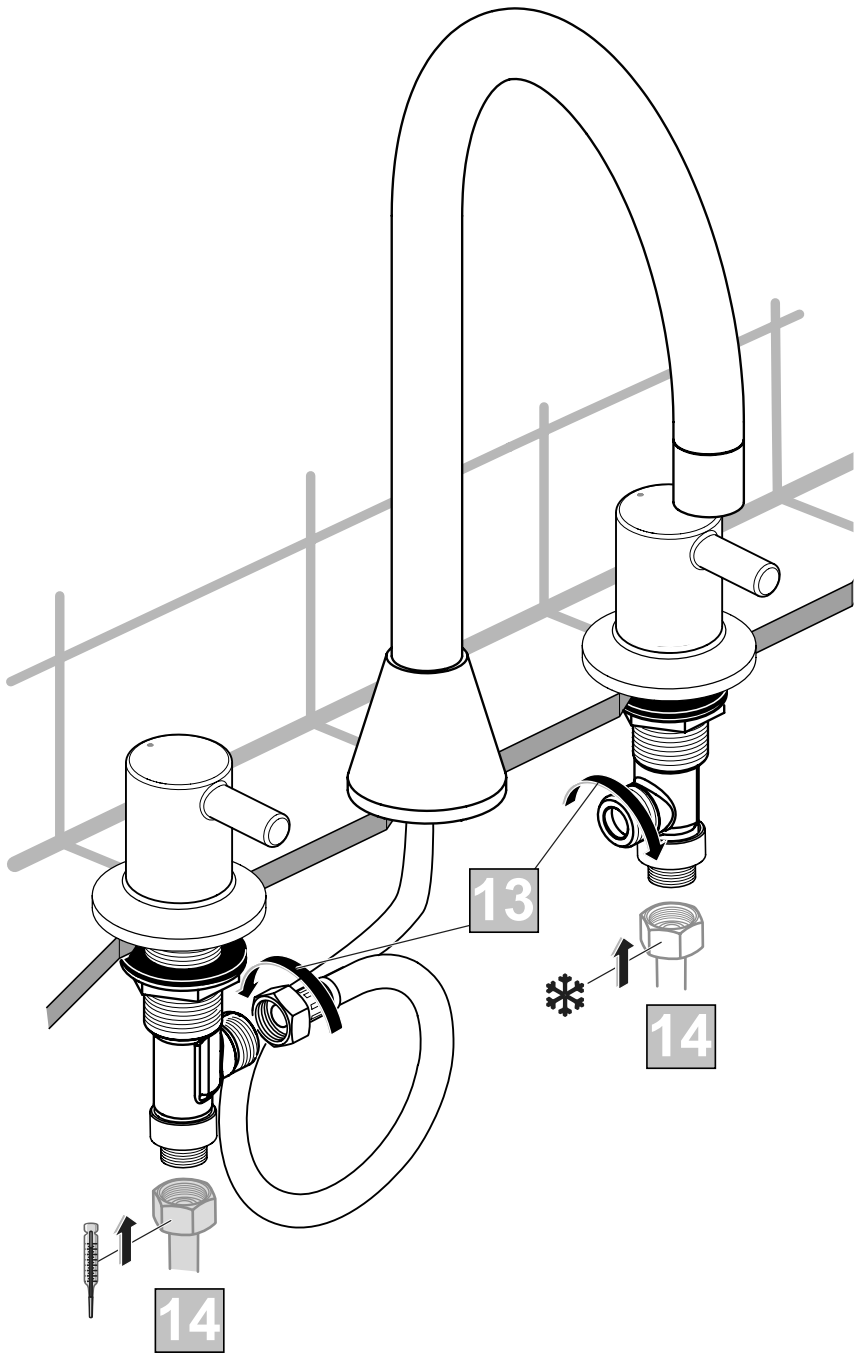
13
14
14

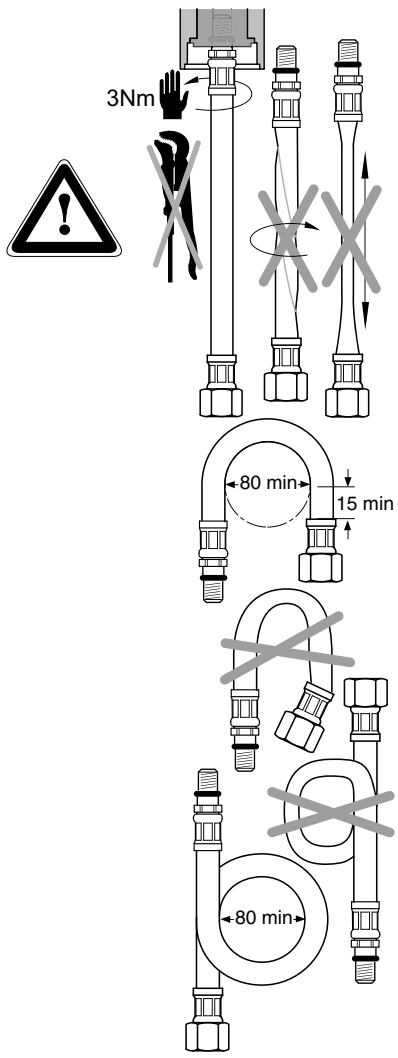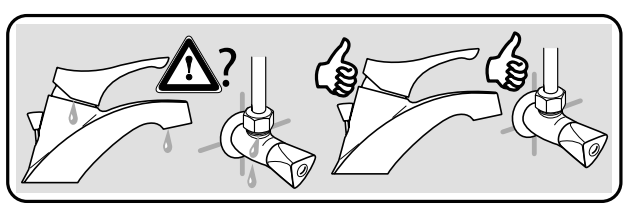
3Nm
80 min
15 min
80 min